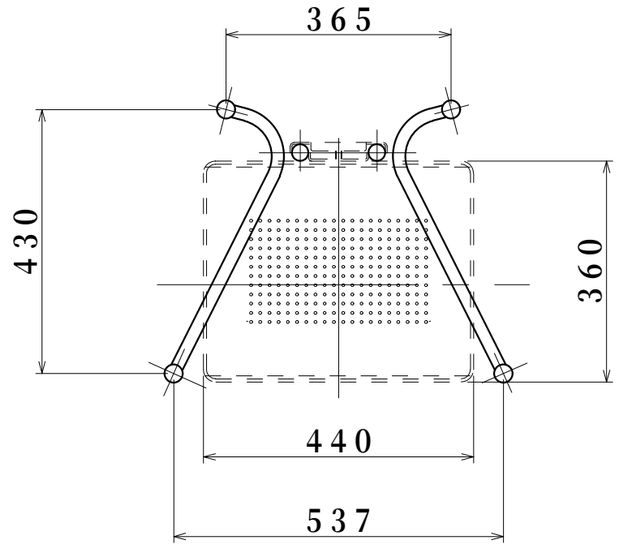

■本体フレーム部　t＝1．6　φ22．2　丸パイプ　（上部フレーム）
t＝2．3　φ27．2　丸パイプ　（上部フレーム）
t＝1．6　20×46　楕円パイプ　（脚　フレーム）
メタリックシルバー焼付塗装
重量　約7kg
耐荷重　液晶TV取付け部：10kg以下
総耐荷重　：30kg以下（含オプション棚板等）

■オプション　TP－02（別売棚板）
棚板受け　t＝3．2　SPCC
棚板　t＝1．6　SPCC　全周クッションテープ巻
メタリックシルバー焼付塗装
重量　約3kg
耐荷重　棚板上：10kg以下

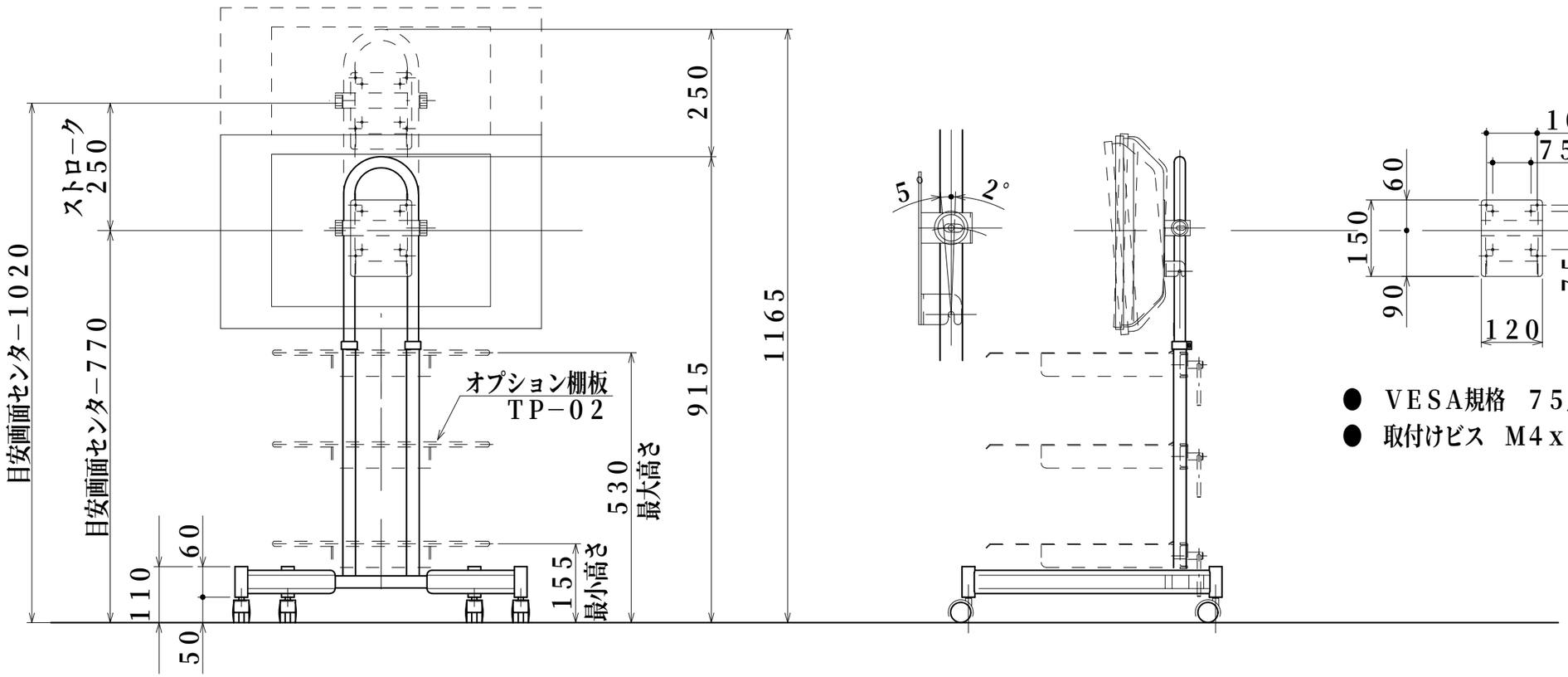

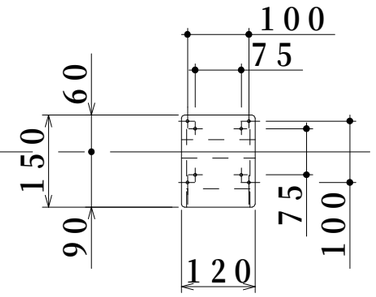

● VESA規格　75／100　に対応
● 取付けビス　M4x10

型番 MODEL	TF－220	尺度 SCALE	／
名称 NAME	液晶テレビ台	日付 DATE	05・03・02
承認 APPROVE / 検図 CHECK / 製図 DRAW / 設計 DESIGN	MH	コード CODE	

ハヤミ工産株式会社
HAYAMI INDUSTRY CO., LTD.

A3